飞利浦
互动电子白板
T- Line IWB

75英寸

LED液晶电子白板

SignageSolutions

75BDL2954T/93

UHD 4K*2K DISPLAY

Type-C

LED

Android14

WIFI6

新时代的教学、会议及互动演示工具

超高清的互动电子白板

专业品质

- 4K 超高清显示屏，支持全通道4K UI 显示
- 内置8阵列麦及4800 万自动对焦摄像头

多点触控

- 最高支持40 点触控，满足多人交互场景需求
- ±1.5MM 高精度红外触控，实现更精细书写
- 支持双笔同时书写双色显示，多人协作更轻松

专业设计

- 超窄边框设计，摄像头&麦克风模块集成内置边框设计，简约外观
- 前置按键设计，一键直达
- 零贴合工艺，低视差书写，可视角更广
- 3MM 防眩光钢化玻璃搭配高雾度OC，抗环境光干扰，显示更清晰

专业接口

- OPS设计，方便用户灵活应用
- 支持安卓和OPS千兆网络一网通
- 前置全功能TYPE-C 接口，连接高效无忧
- 内置无线模块，支持WI-FI6，双频2.4G/5G，AP+STA 工作模式，蓝牙5.2

PHILIPS

75BDL2954T/93

规格

显示参数

面板尺寸:	75英寸
显示类别:	LED 背光
有效显示区:	1650.24(H)×928.26(V) mm
宽高比:	16:9
最高分辨率:	3840 x 2160
响应时间(标准):	8ms
亮度:	350 cd/m²
对比度:	1200:1(TYP)
像素间距:	0.315×0.315 mm
视角:	178°(H) / 178°(V)
显示屏色彩:	1.07 B

接口参数

信号输入:

前置:
- HDMI IN x 1
- USB3.0 x 2
- 全功能TYPE-C x 1
- TOUCH x 1

后置:
- HDMI IN x 2
- DP IN x 2
- VGA IN x 1
- TF x 1
- USB3.0 x 1
- USB2.0 x 1
- TOUCH x 1
- AUDIO IN x 1
- RJ-45 IN x 1
- RS232 x 1

信号输出:
- HDMI OUT x 1
- OPTICAL OUT x 1
- LINE OUT x 1

功率

开启模式:	260W
待机模式:	≤0.5W
工作电压:	100-240V，50-60Hz
扬声器:	25W+25W

包装规格

裸机尺寸mm(宽x高x厚):	1693.7×1013.3×90 mm
净重:	42.8Kg
包装尺寸mm:	1826×1152×227 mm
毛重:	54Kg
壁挂孔位:	400x400mm

使用条件

温度范围(工作):	-10°C 至 50°C
温度范围(存储):	-20°C 至 60°C
工作湿度:	10%-90%
存储湿度:	10%-90%
海拔:	≤5,000 M

合规性和标准

3C
CECP

系统配置

OS:	安卓14.0
CPU:	A73x4
Memory:	8G+128G
摄像头:	4800W
麦克风:	8阵列

产品亮点

LED 技术

借助先进的LED技术，体验均匀的光散射。白色LED(发光二极管)，可实现更加均匀的光线散布。这可大大降低功耗，减少散热，从而带来真正均匀的颜色范围。

SmartTouch智能触控技术

采用世界先进的40点多点红外触控技术，支持大屏幕触摸。超稳定的系统支持，多手势动作识别，使操作更敏捷，更流畅。全新交互式体验，充分体现了人机互动的独特魅力。

4K超高清显示

4倍于FHD的UHD(Ultra HD)超高清级别(分辨率高达3840x2160)，赋予显示画面卓越的生命力。

书写、批注、擦除

在书写白板中，您可以快捷完成教学中的读、写、对比、保存、印刷、发送等工作，可手掌擦除，快速修改内容。

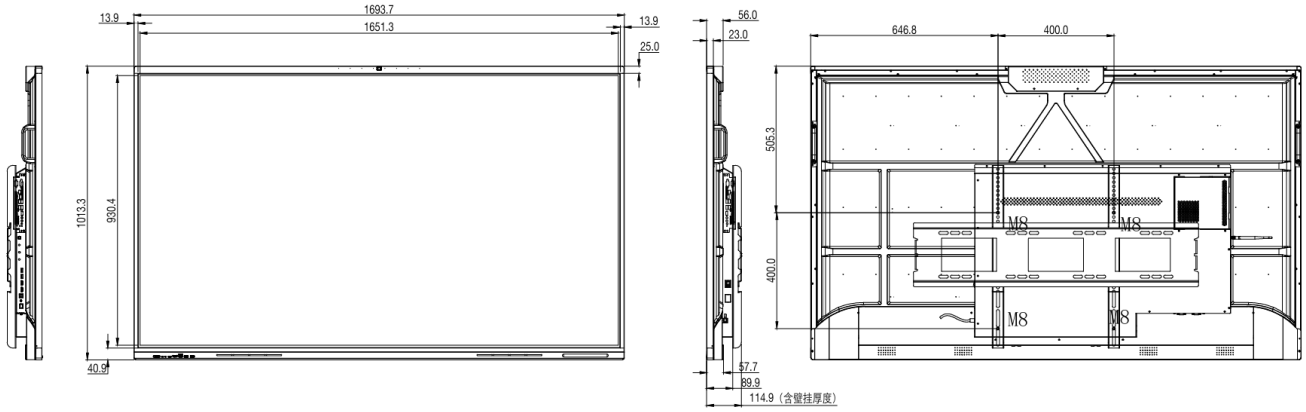

发行日期：2025-4-25

版本：1.0.

© 2022 Koninklijke Philips Electronics N.V.
版权所有。

技术规格如有更改恕不另行通知。
商标所有权为皇家飞利浦电子N.V.或其各自所有者。

汇信

飞利浦商显产品销售和服务商：广州市汇信音频技术有限公司
地址：广州市白云区集贤庄路集安街3号凯云商务中心806室
电话：020-86187780/86187783
网址：www.hxaudio.com

飞利浦
互动电子白板
T- Line IWB

86英寸

LED液晶电子白板

SignageSolutions

86BDL2954T/93

UHD 4K*2K DISPLAY

Type-C

LED

Android14

WIFI6

新时代的教学、会议及互动演示工具

超高清的互动电子白板

专业品质

- 4K 超高清显示屏，支持全通道4K UI 显示
- 内置8阵列麦及4800 万自动对焦摄像头

多点触控

- 最高支持40 点触控，满足多人交互场景需求
- ±1.5MM 高精度红外触控，实现更精细书写
- 支持双笔同时书写双色显示，多人协作更轻松

专业设计

- 超窄边框设计，摄像头&麦克风模块集成内置边框设计，简约外观
- 前置按键设计，一键直达
- 零贴合工艺，低视差书写，可视角更广
- 3MM 防眩光钢化玻璃搭配高雾度OC，抗环境光干扰，显示更清晰

专业接口

- OPS设计，方便用户灵活应用
- 支持安卓和OPS千兆网络一网通
- 前置全功能TYPE-C 接口，连接高效无忧
- 内置无线模块，支持WI-FI6，双频2.4G/5G，AP+STA 工作模式，蓝牙5.2

PHILIPS

86BDL2954T/93

规格

显示参数

面板尺寸:	86英寸
显示类别:	LED 背光
有效显示区:	1913(H)×1084(V) mm
宽高比:	16:9
最高分辨率:	3840 x 2160
响应时间(标准):	8ms
亮度:	350 cd/m²
对比度:	1200:1(TYP)
像素间距:	0.315×0.315 mm
视角:	178°(H) / 178°(V)
显示屏色彩:	1.07 B

接口参数

信号输入:

前置:
- HDMI IN x 1
- USB3.0 x 2
- 全功能TYPE-C x 1
- TOUCH x 1

后置:
- HDMI IN x 2
- DP IN x 2
- VGA IN x 1
- TF x 1
- USB3.0 x 1
- USB2.0 x 1
- TOUCH x 1
- AUDIO IN x 1
- RJ-45 IN x 1
- RS232 x 1

信号输出:
- HDMI OUT x 1
- OPTICAL OUT x 1
- LINE OUT x 1

功率

开启模式:	370W
待机模式:	≤0.5W
工作电压:	100-240V，50-60Hz
扬声器:	25W+25W

包装规格

裸机尺寸mm(宽x高x厚):	1943.4×1156.3×128mm
净重:	57.6Kg
包装尺寸mm:	2076×1295×227 mm
毛重:	75Kg
壁挂孔位:	600x400mm

使用条件

温度范围(工作):	-10°C 至 50°C
温度范围(存储):	-20°C 至 60°C
工作湿度:	10%-90%
存储湿度:	10%-90%
海拔:	≤5,000 M

合规性和标准

3C
CECP

系统配置

OS:	安卓14.0
CPU:	A73x4
Memory:	8G+128G
摄像头:	4800W
麦克风:	8阵列

产品亮点

LED 技术

借助先进的LED技术，体验均匀的光散射。白色LED(发光二极管)，可实现更加均匀的光线散布。这可大大降低功耗，减少散热，从而带来真正均匀的颜色范围。

SmartTouch智能触控技术

采用世界先进的40点多点红外触控技术，支持大屏幕触摸。超稳定的系统支持，多手势动作识别，使操作更敏捷，更流畅。全新交互式体验，充分体现了人机互动的独特魅力。

4K超高清显示

4倍于FHD的UHD(Ultra HD)超高清级别(分辨率高达3840x2160)，赋予显示画面卓越的生命力。

书写、批注、擦除

在书写白板中，您可以快捷完成教学中的读、写、对比、保存、印刷、发送等工作，可手掌擦除，快速修改内容。

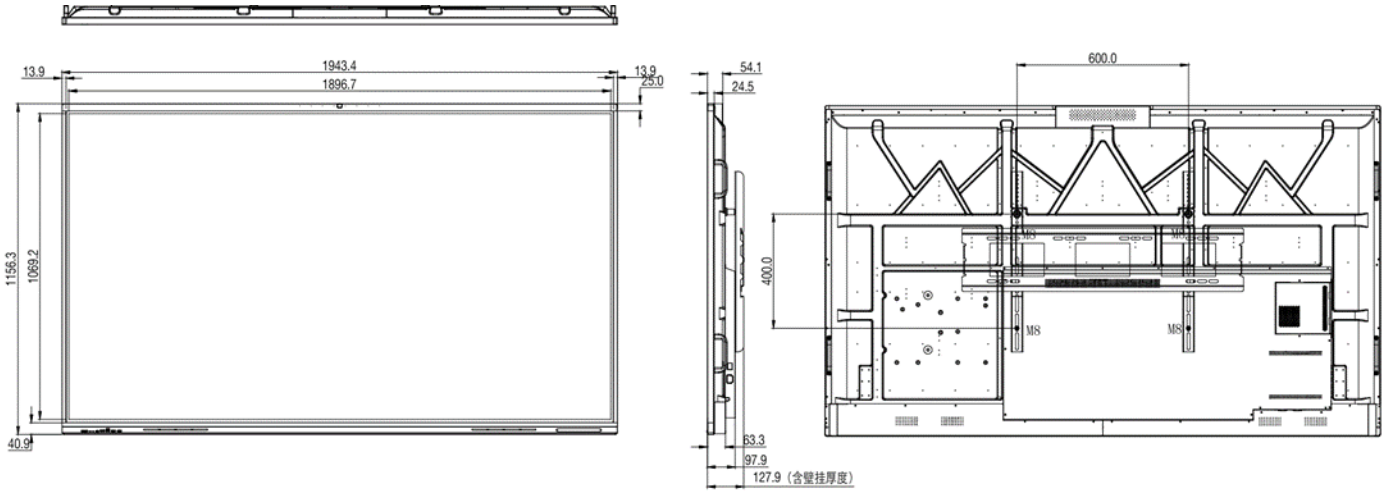

发行日期：2025-4-25

版本：1.0.

© 2022 Koninklijke Philips Electronics N.V.
版权所有。

技术规格如有更改恕不另行通知。
商标所有权为皇家飞利浦电子N.V.或其各自所有者。

飞利浦商显产品销售和服务商：广州市汇信音频技术有限公司
地址：广州市白云区集贤庄路集安街3号凯云商务中心806室
电话：020-86187780/86187783
网址：www.hxaudio.com

飞利浦
互动电子白板
T- Line IWB

98英寸

LED液晶电子白板

SignageSolutions

98BDL2954T/93

UHD 4K*2K DISPLAY
Type-C
LED
Android14
WIFI6

新时代的教学、会议及互动演示工具

超高清的互动电子白板

专业品质

- 4K 超高清显示屏，支持全通道4K UI 显示
- 内置8阵列麦及4800 万自动对焦摄像头

多点触控

- 最高支持40 点触控，满足多人交互场景需求
- ±1.5MM 高精度红外触控，实现更精细书写
- 支持双笔同时书写双色显示，多人协作更轻松

专业设计

- 超窄边框设计，摄像头&麦克风模块集成内置边框设计，简约外观
- 前置按键设计，一键直达
- 零贴合工艺，低视差书写，可视角更广
- 3MM 防眩光钢化玻璃搭配高雾度OC，抗环境光干扰，显示更清晰

专业接口

- OPS设计，方便用户灵活应用
- 支持安卓和OPS千兆网络一网通
- 前置全功能TYPE-C 接口，连接高效无忧
- 内置无线模块，支持WI-FI6，双频2.4G/5G，AP+STA 工作模式，蓝牙5.2

PHILIPS

98BDL2954T/93

规格

显示参数

面板尺寸:	98英寸
显示类别:	LED 背光
有效显示区:	2160.3(H)×1216.5(V) mm
宽高比:	16:9
最高分辨率:	3840 x 2160
响应时间(标准):	8ms
亮度:	350 cd/m²
对比度:	1200:1(TYP)
像素间距:	0.315×0.315 mm
视角:	178°(H) / 178°(V)
显示屏色彩:	1.07 B

接口参数

信号输入:

前置:
- HDMI IN x 1
- USB3.0 x 2
- 全功能TYPE-C x 1
- TOUCH x 1

后置:
- HDMI IN x 2
- DP IN x 2
- VGA IN x 1
- TF x 1
- USB3.0 x 1
- USB2.0 x 1
- TOUCH x 1
- AUDIO IN x 1
- RJ-45 IN x 1
- RS232 x 1

信号输出:
- HDMI OUT x 1
- OPTICAL OUT x 1
- LINE OUT x 1

功率

开启模式:	480W
待机模式:	≤0.5W
工作电压:	100-240V，50-60Hz
扬声器:	25W+25W

包装规格

裸机尺寸mm(宽x高x厚):	2214.6×1310.4×103mm
净重:	98Kg
包装尺寸mm:	2355×1450×225 mm
毛重:	120Kg
壁挂孔位:	800x400mm

使用条件

温度范围(工作):	-10°C 至 50°C
温度范围(存储):	-20°C 至 60°C
工作湿度:	10%-90%
存储湿度:	10%-90%
海拔:	≤5,000 M

合规性和标准

3C
CECP

系统配置

OS:	安卓14.0
CPU:	A73x4
Memory:	8G+128G
摄像头:	4800W
麦克风:	8阵列

产品亮点

LED 技术

借助先进的LED技术，体验均匀的光散射。白色LED(发光二极管)，可实现更加均匀的光线散布。这可大大降低功耗，减少散热，从而带来真正均匀的颜色范围。

SmartTouch智能触控技术

采用世界先进的40点多点红外触控技术，支持大屏幕触摸。超稳定的系统支持，多手势动作识别，使操作更敏捷，更流畅。全新交互式体验，充分体现了人机互动的独特魅力。

4K超高清显示

4倍于FHD的UHD(Ultra HD)超高清级别(分辨率高达3840x2160)，赋予显示画面卓越的生命力。

书写、批注、擦除

在书写白板中，您可以快捷完成教学中的读、写、对比、保存、印刷、发送等工作，可手掌擦除，快速修改内容。

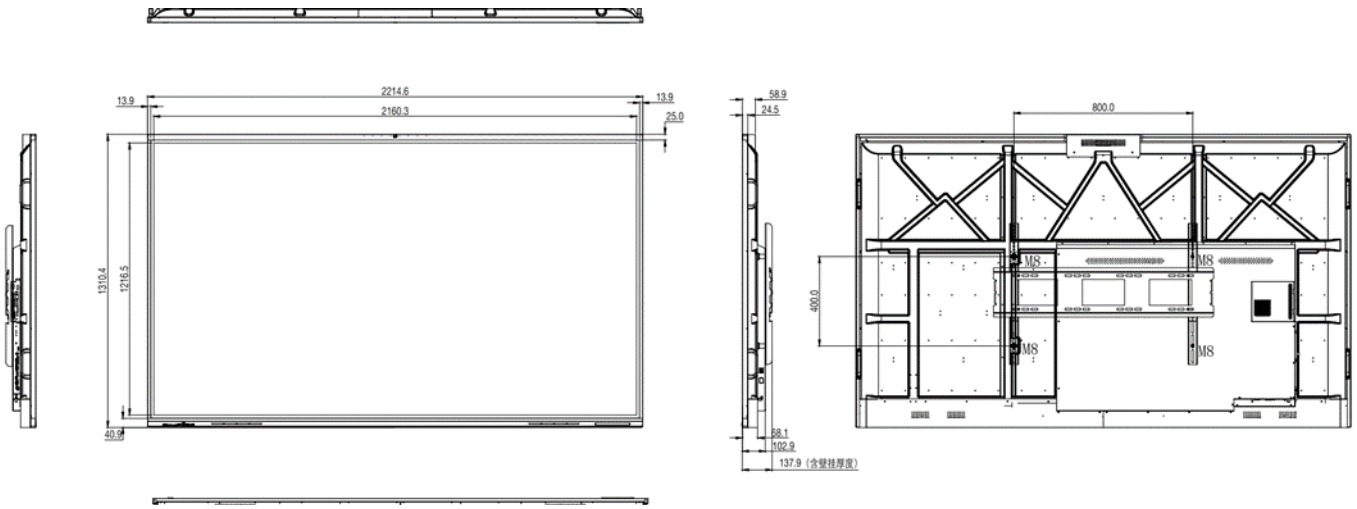

发行日期：2025-4-25

版本：1.0.

© 2022 Koninklijke Philips Electronics N.V.
版权所有。

技术规格如有更改恕不另行通知。
商标所有权为皇家飞利浦电子N.V.或其各自所有者。

汇信

飞利浦商显产品销售和服务商：广州市汇信音频技术有限公司
地址：广州市白云区集贤庄路集安街3号凯云商务中心806室
电话：020-86187780/86187783
网址：www.hxaudio.com